EURO VI

ISUZU ELF 100

PESO BRUTO VEHICULAR (PBV)

3.9 TONELADAS

*Las imágenes son ilustrativas y pueden variar del original.

ISUZU

ESPECIFICACIONES PRINCIPALES

ELF 100

MODELO	ELF 100
CHASIS	E
PESO BRUTO VEHICULAR* (KG)/(LB)	3900 / 8598
CAPACIDAD DE EJE DELANTERO (KG)/(LB)	1900 / 4189
CAPACIDAD DE EJE TRASERO (KG)/(LB)	2700 / 5952
PESO DEL CHASIS - CABINA** (KG)/(LB)	2025 / 4464
DISTANCIA ENTRE EJES (MM)/(PULG)	2475 / 97
LARGO APLICACIÓN MÁXIMO RECOMENDADO*** (MM)/(PULG)	3400 / 134

MOTOR	
MODELO	4JZ1 - TCS
EMISIÓN	EURO VI (DPD - SCR - EGR)
TIPO	Motor Diesel DOHC (doble árbol de levas a la cabeza) VVT de 4 tiempos, 16 válvulas, enfriado por agua, inyección directa, sistema de combustible common-rail controlado electrónicamente, turbocargador VGS, válvula EGR enfriada por agua.
NÚMERO DE CILINDROS	4 en línea
CILINDRADA (CC)	2,999
POTENCIA DE SALIDA MÁXIMA	148 @ 2800 hp@rpm
TORQUE MÁXIMO	277 @ 1280 - 2800 lb-pie@rpm
TRANSMISIÓN MANUAL	
TIPO	Manual - MYY5T
RELACIÓN DE ENGRANAJES	1ª - 5.315 | 2ª - 3.053| 3ª - 1.655 | 4ª - 1.000 | 5ª - 0.721 | Rev. - 5.068
ENGRANAJE FINAL	
DIÁMETRO (MM)	292
RELACIÓN DE ENGRANAJE	4.777

FRENO	
SERVICIO	VAC - Tambor / Tambor válvula LSPV
ESTACIONAMIENTO	Mecánico atrás de la transmisión
DIRECCIÓN	
TIPO	Hidráulica
EJE	
DELANTERO	Tipo Elliot Inverso Viga - I
TRASERO	Banjo, completamente flotante
SUSPENSIÓN	Muelles de láminas de acero de aleación semielípticos, amortiguador telescópico de doble acción hidráulica
LLANTAS	205 / 75R16C - 113 / 111
RODADO TRASERO	Sencillo
ALTERNADOR	24v - 90A
CAPACIDAD DEL TANQUE DE COMBUSTIBLE (LT)	68
CAPACIDAD DEL TANQUE DE UREA (LT)	8
CABINA	
TIPO	Cabina inclinable
NÚMERO DE ASIENTOS	3 Pasajeros
SEGURIDAD	Bolsa de aire para conductor / Cámara de reversa
OTROS	Aire acondicionado / Alarma de reversa / Start Assist

**** El peso de la llanta de la refacción y soporte no está incluido en el peso especificado del catálogo.***
***** La capacidad de carga sugerida se obtiene restando el peso del chasis y cabina del PBV, la carga útil se determinará restando el peso de la aplicación de la capacidad de carga.***
****** El largo de aplicación máximo recomendado corresponde a un cálculo estimando una caja seca con la carga interior distribuida uniformemente, para cualquier otra aplicación contacte a su distribuidor autorizado para la correcta selección de distancia entre ejes y largo de carroceria máxima.***

IMPORTANTE: LA GARANTÍA DE LOS VEHÍCULOS ISUZU NO CUBRE CUALQUIER MAL FUNCIONAMIENTO DERIVADO DEL USO DEL VEHÍCULO FUERA DE LO ESTIPULADO EN ESTA FICHA TÉCNICA.

DIMENSIONES

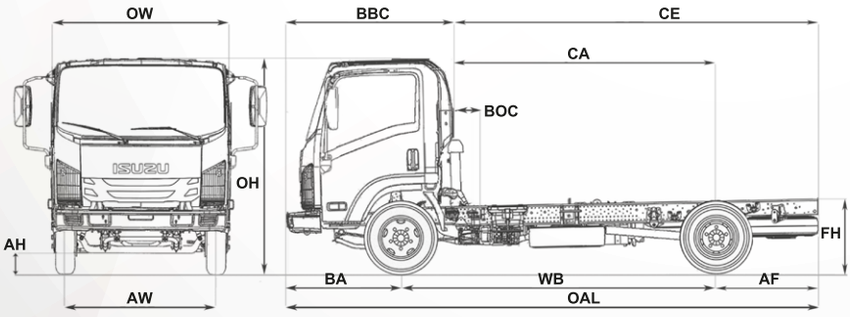

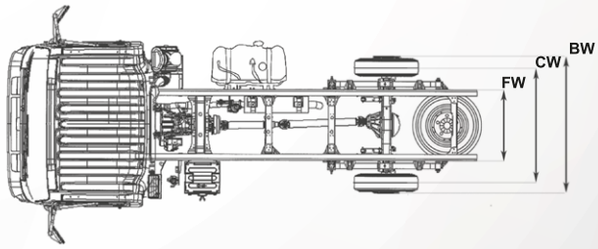

DIMENSIONES CONSTANTES

MODELO	FH		OH		BW		CW		AH		AW		BA		BBC		BOC		FW		OW	
	mm	pulg	mm	pulg	mm	pulg	mm	pulg	mm	pulg	mm	pulg	mm	pulg	mm	pulg	mm	pulg	mm	pulg	mm	pulg
ELF 100	694	27	2230	88	1645	65	1395	55	190	7	1475	58	1110	44	1563	62	258	10	700	28	1815	71

DIMENSIONES VARIABLES

MODELO	TIPO	WB		CA*		CE*		OAL		AF	
		mm	pulg	mm	pulg	mm	pulg	mm	pulg	mm	pulg
ELF 100	E	2475	97	2022	80	3167	125	4730	186	1145	45

**CA & CE efectivos son CA ó CE menos BOC*